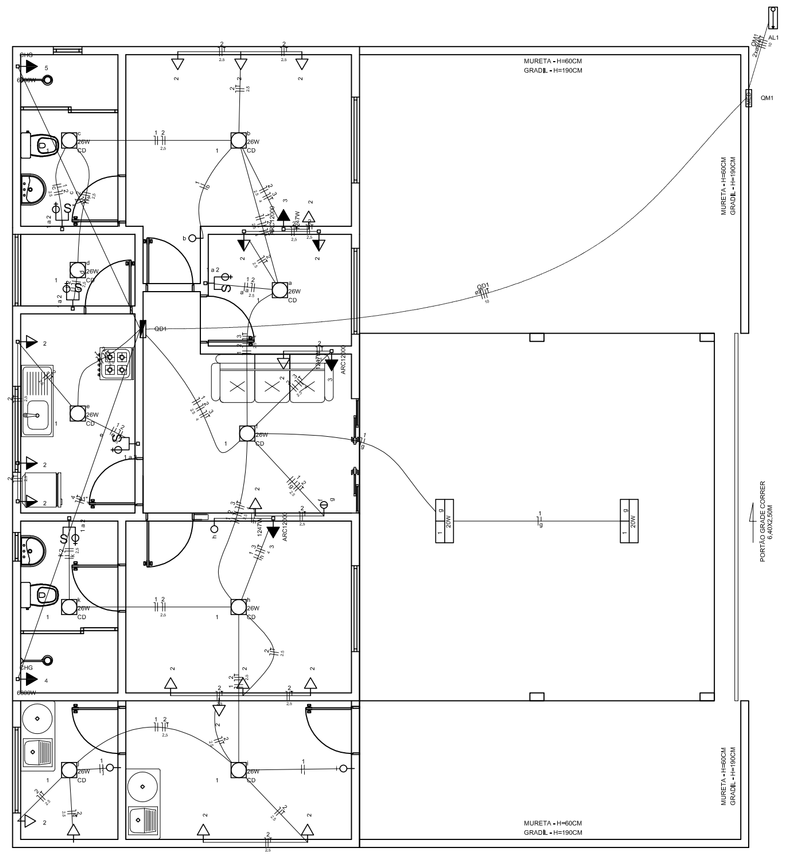

1 PLANTA BAIXA
Esc. 1:75

QD1

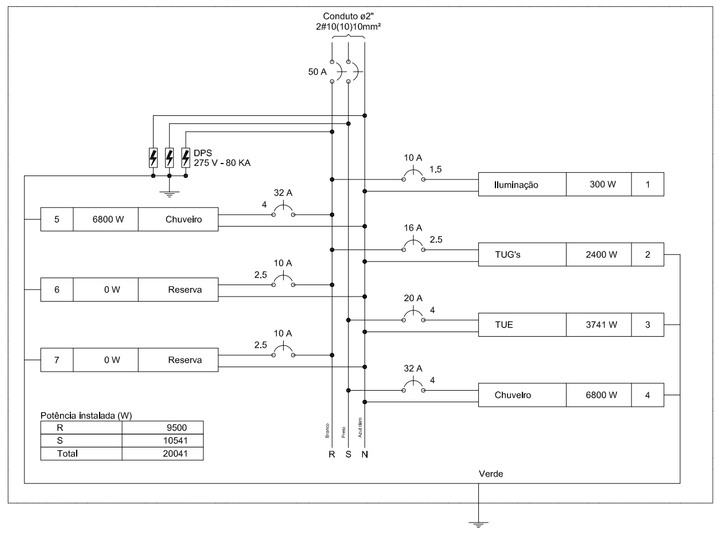

Legenda das indicações	
CHG	Tomada - uso específico - Chuveiro 6800 W
ARC12000	Tomada - uso específico - Condicionador de ar Split 12000BTU
CD	Compacta dupla - sobrepor (Philips) - 26 W

Legenda	
	Conjunto 1 tecla simples e tomada a 1,20m do piso
	Entrada de serviço
	Interruptor simples 1 tecla a 1,20m do piso
	Interruptor simples 2 teclas a 1,20m do piso
	Luminária LED 20W
	Luminária p/ lâmpada fluorescente compacta
	Quadro de distribuição
	Quadro de medição
	Tomada alta a 1,80m do piso
	Tomada baixa a 0,30m do piso
	Tomada média a 1,20m do piso

QD1

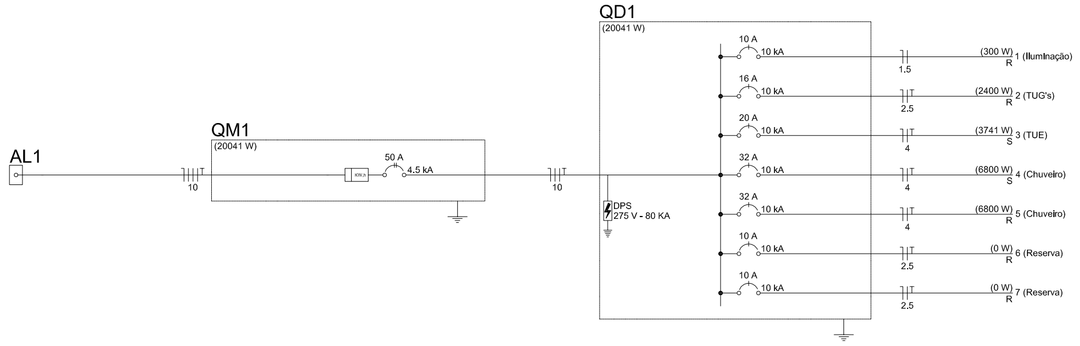

Quadro de Cargas (AL1)

Circuito	Descrição	Esquema	Método de inst.	Tensão (V)	Pot. total. (VA)	Pot. total. (W)	Fases	Pot. - R (W)	Pot. - S (W)	Pot. - T (W)	FCT	FCA	In' (A)	Ip (A)	Seção (mm2)	Ic (A)	Disj (A)	dV parc (%)	dV total (%)	Status
QM1		3F+N+T	B1	380/220 V	20797	20041	R+S+T	9500	10541		1,00	1,00	47,3	47,3	10	50,0	50	0.23	0.23	OK
TOTAL					20797	20041	R+S+T	9500	10541	0										

Quadro de Cargas (QM1)

Circuito	Descrição	Esquema	Método de inst.	Tensão (V)	Pot. total. (VA)	Pot. total. (W)	Fases	Pot. - R (W)	Pot. - S (W)	Pot. - T (W)	FCT	FCA	In' (A)	Ip (A)	Seção (mm2)	Ic (A)	Disj (A)	dV parc (%)	dV total (%)	Status
QD1		2F+N+T	B1	380/220 V	20797	20041	R+S	9500	10541		1,00	1,00	47,3	47,3	10	50,0	50	1.14	1.37	OK
TOTAL					20797	20041	R+S+T	9500	10541	0										

Quadro de Cargas (QD1)

Circuito	Descrição	Esquema	Método de inst.	Tensão (V)	Pot. total. (VA)	Pot. total. (W)	Fases	Pot. - R (W)	Pot. - S (W)	Pot. - T (W)	FCT	FCA	In' (A)	Ip (A)	Seção (mm2)	Ic (A)	Disj (A)	dV parc (%)	dV total (%)	Status
1	Iluminação	F+N	B1	220 V	374	300	R	300			1,00	0,70	2,2	1,7	1,5	17,5	10	0,13	1,50	OK
	g				44	40	R	40			1,00	0,70	0,3		1,5	17,5				OK
	h				33	26	R	26			1,00	0,70	0,2		1,5	17,5				OK
	k				33	26	R	26			1,00	0,70	0,2		1,5	17,5				OK
	i				33	26	R	26			1,00	0,70	0,2		1,5	17,5				OK
	j				33	26	R	26			1,00	0,70	0,2		1,5	17,5				OK
	f				33	26	R	26			1,00	0,70	0,2		1,5	17,5				OK
	e				33	26	R	26			1,00	0,70	0,2		1,5	17,5				OK
	d				33	26	R	26			1,00	0,70	0,2		1,5	17,5				OK
	a				33	26	R	26			1,00	0,70	0,2		1,5	17,5				OK
	b				33	26	R	26			1,00	0,70	0,2		1,5	17,5				OK
	c				33	26	R	26			1,00	0,70	0,2		1,5	17,5				OK
2	TUG's	F+N+T	B1	220 V	2667	2400	R	2400			1,00	0,70	14,4	12,1	2,5	24,0	16	0,48	1,85	OK
3	TUE	F+N+T	B1	220 V	4157	3741	S		3741		1,00	0,70	27,0	18,9	4	32,0	20	0,57	1,93	OK
4	Chuveiro	F+N+T	B1	220 V	6800	6800	S		6800		1,00	1,00	30,9	30,9	4	32,0	32	1,21	2,58	OK
5	Chuveiro	F+N+T	B1	220 V	6800	6800	R	6800			1,00	1,00	30,9	30,9	4	32,0	32	1,01	2,38	OK
6	Reserva	F+N+T	B1	220 V	0	0	R				1,00	1,00	0,0	0,0	2,5	24,0	10	0,00	0,00	OK
7	Reserva	F+N+T	B1	220 V	0	0	R				1,00	1,00	0,0	0,0	2,5	24,0	10	0,00	0,00	OK
TOTAL					20797	20041	R+S	9500	10541	0										

Lista de Materiais	
Acessórios p/ eletrodutos	
Arruela zamak	
1"	2 pç
Bucha zamak	
1"	3 pç
Caixa PVC	
4x2"	34 pç
Caixa PVC octogonal	
3x3"	12 pç
Calota de aço ou alumínio	
D=4"	1 pç
Curva 90° PVC longa rosca	
1"	4 pç
Luva PVC rosca	
1"	4 pç
Niple	
1.1/2"	1 pç
3/4"	1 pç
Acessórios uso geral	
Arruela de pressão galvan.	
1/4"	4 pç
Bucha de nylon	
S6	4 pç
Parafuso fenda galvan. cab. panela	
4,8x45mm autoatarrachante	4 pç
M6x15mm	2 pç
Cabo Unipolar (cobre)	
Isol.PVC - 450/750V (ref. Pirastic Ecoplus BWF Flexível)	
1.5 mm²	152.15 m
10 mm²	76.6 m
2.5 mm²	278.8 m
4 mm²	121.8 m
Dispositivo Elétrico - embutido	
Placa 2x4"	
Placa cega	2 pç
Placa p/ 1 função	22 pç
Placa p/ 1 função retangular	4 pç
Placa p/ 2 funções	5 pç
Placa p/ 2 funções retangulares	1 pç
S/ placa	
Interruptor 1 tecla simples	4 pç
Interruptor 1 tecla simples e tomada hexagonal (NBR14136)	5 pç
Interruptor 2 teclas simples	1 pç
Tomada hexagonal (NBR 14136) 2P+T 10A	22 pç
Dispositivo de Proteção	
Disjuntor Tripolar Termomagnético - norma DIN	
50 A - 10 kA	1 pç
Disjuntor Unipolar Termomagnético - norma DIN	
10 A - 10 kA	3 pç
16 A - 10 kA	1 pç
20 A - 10 kA	1 pç
32 A - 10 kA	2 pç
Disjuntor bipolar termomagnético (380 V/220 V) - DIN	
50 A - 4,5 kA	1 pç
Dispositivo de proteção contra surto	
275 V - 80 KA	3 pç
Eletroduto PVC flexível	
Eletroduto leve	
1"	9.7 m
3/4"	145 m
Eletroduto pesado	
2"	14.9 m
Eletroduto PVC rosca	
Eletroduto, vara 3,0m	
1.1/4"	1 m
Luminária e acessórios	
Luminária Led	
Ledvance Linear 20W	2 pç
Reator eletromagnético p/ fluorescente compacta	
1x26 W	10 pç
Soquete	
base G 24	10 pç
Spot	
1 compacta	10 pç
Lâmpada fluorescente	
Compacta reator não integrado - dupla	
26 W	10 pç
Material p/ entrada serviço	
Armação secundária aço laminado	
4 estribos com haste	1 pç
Aça preformada	
Para cabo de alumínio duplex 16mm2	1 pç
Cabeçote alumínio p/ eletroduto	
1"	2 pç
Cinta circular aço galv. p/ poste	
D=130mm	3 pç
Haste de aterramento aço/cobre	
D=15mm, comprimento 2,4m	1 pç
Isolador roldana 600V	
Porcelana vidrada	5 pç
Massa de calafetar	
1/2kg	1 pç
Poste de tubo galvanizado	
D=102mm, L=6,0m	1 pç
Suporte em aço galv. p/ quadro de medição	
300mm	1 pç
Quadro de medição - CELG	
Caixa de medição	
Medidor polifásico	1 pç
Quadro distrib. plástico - sobrepor	
Barr. trif., - DIN (Ref. Hager)	
Cap. 18 disj. unip. - In Pente 100A	1 pç

Quadro de Demanda (AL1)

Tipo de carga	Potência instalada (kVA)	Fator de demanda (%)	Demanda (kVA)
Chuveiros, ferros elétricos, aquecedores de água (Não residencial)	13.60	92.00	12.51
Iluminação e TUG's (Casas e apartamentos)	3.04	59.00	1.79
Uso Específico	4.16	100.00	4.16
		TOTAL	18.46

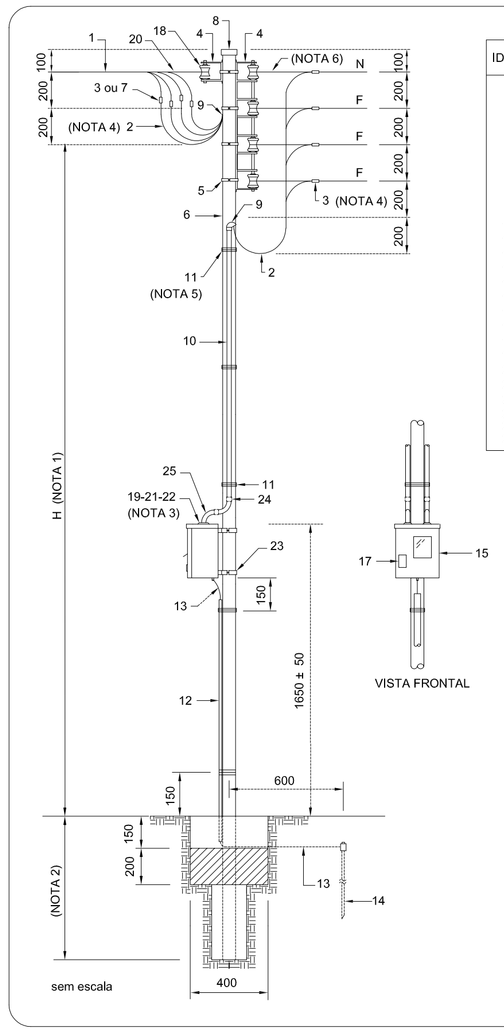

IDENT.	DESCRIÇÃO	QUANT.	OBS.
1	CONDUTOR MULTIPLEX	V	E
2	CONDUTOR DE COBRE ISOLADO	V	C
3	CONECTOR TIPO CUNHA	4	E
4	ARMAÇÃO SECUNDÁRIA DE 1 ESTRIBO	1	C
5	BRAÇADEIRA GALVANIZADA	4	C
6	POSTE DE AÇO GALVANIZADO	1	C
7	LUVA DE EMENDA ISOLADA	4	E
8	CALOTA DE AÇO ZINCADO OU ALUMÍNIO	1	C
9	CABEÇOTE DE ALUMÍNIO PARA ELETRODUTO	2	C
10	ELETRODUTO DE FERRO GAVANIZADO OU PVC	2	C
11	ARAME GALVANIZADO N° 12 BWG OU CINTA	V	C
12	ELETRODUTO DE PROTEÇÃO DO CONDUTOR	1	C
13	CONDUTOR DE COBRE NU ATERRAMENTO	V	C
14	HASTE DE ATERRAMENTO COM CONECTOR	1	C
15	CAIXA PARA MEDIDOR TRIFÁSICO	1	C
16	ARMAÇÃO SECUNDÁRIA DE 4 ESTRIBOS	1	C
17	DISJUNTOR TERMOMAGNÉTICO TRIPOLAR	1	C
18	ISOLADOR ROLDANA DE PORCELANA	5	C
19	BUCHA DE ALUMÍNIO PARA ELETRODUTO	2	C
20	ALÇA PREFORMADA	1	C
21	ARRUELA DE ALUMÍNIO PARA ELETRODUTO	2	C
22	MASSA PARA CALAFETAR OU SILICONE	V	C
23	SUPORTE PARA CAIXA DE MEDIDOR	2	C
24	LUVA PARA ELETRODUTO	4	C
25	CURVA PARA ELETRODUTO 90°	4	C

V= QUANTIDADE VARIÁVEL
E= MATERIAL FORNECIDO PELA CELG
C= MATERIAL FORNECIDO PELO CONSUMIDOR

NOTAS:

1- A ALTURA "H" MÍNIMA DEVE SER IGUAL A:
- 3,5m PASSAGEM DE PEDETRES;
- 5,5m PASSAGEM DE VEÍCULOS;
2- O ENGASTAMENTO DEVE SER:
- 1,0m PARA POSTE DE 7,0m;
- 0,9m PARA POSTE DE 5,0m;
3- NA JUNÇÃO DOS ELETRODUTOS COM A CAIXA É OBRIGATÓRIO O USO DE MASSA PARA CALAFETAR OU SILICONE.
4- PARA CONETOR CUNHA ISOLAR A CONEXÃO COM FITA AUTO-FUSÃO OU CAPA ISOLANTE
5- DAR 6 VOLTAS ESTREITAS E APERTADAS
6- DAR 5 VOLTAS ESTREITAS E APERTADAS
7- A ESPECIFICAÇÃO DETALHADA DO MATERIAL CONSTA NA LISTA DE MATERIAL DO PROJETO
8- DIMENSÕES EM MILÍMETROS

POSTE CIRC. AÇO - MEDIÇÃO A 4 FIOS POSTE - CABO MULTIPLEX

ALEXÂNIA

Endereço : Avenida Brasília, Quadra 10, Parte do Lote 11 - Setor Geraldo Jaime

Proprietário : Prefeitura Municipal de Alexânia

Autor do Projeto : Engº. Civil Willis Mendes Garcia Lima

ELÉTRICO

Proprietário :
Prefeitura Municipal de Alexânia
CNPJ: 01.298.975/0001-00

Autor do Projeto :
Engº. Civil Willis Mendes Garcia Lima
CREA: 1014091306D-GO

Nota:

A obra só deverá ser iniciada após a aprovação da prefeitura municipal, através da ordem de serviço. Caso não haja cumprimento desta exigência, fica a empresa ciente das penalidades previstas em lei, inclusive a baixa da responsabilidade técnica do engenheiro responsável pela obra junto ao CREA-GO.

Áreas:

— Ver Projeto Arquitetônico

Conteúdo:

— Planta Baixa Térreo - Esc. 1:75
— Detalhes de Instalação

ALEXÂNIA - GOIÁS

Serviço de Atendimento Médico Urgente - SAMU

Desenho: Willis Mendes | Escala Indicada

outubro / 2018

1.1

62 3336 7200

Os direitos autorais deste projeto pertecem ao engenheiro acima citado. É proibida sua reprodução e alteração. Lei - 9.610/98.